www.kytola.com

Kytola INSTRUMENTS

Muuttuva-aukkoinen virtaus-mittari V on suunniteltu keski-suurten kaasu- ja nestevirtausten mittauksiin ja valvontaan.

Laajasta valikoimasta löytyy sopiva materiaali vaativiinkin olosuhteisiin.

VIRTAUSMITTARI
VD, VE, VL

- Tukeva rakenne
- Iskunkestävä mittausputki
- Malli VE:stä moniputkiversio
- Kalibroitavissa eri kaasuille ja nesteille

ISO 9001 ISO 14001

OMINAISUUDET

- Laaja mittausalue
- Hälytinvalmius
- Mallit VD ja VE: integroitu virtauksenasetteluventtiili ja nopeasti vaihdettava mittausputki

TYYPILLISET SOVELLUKSET

- Kiertovoiteluöljyn mittaus
- Tiiviste- ja jäähdytysvedet
- Annostelu
- Kaasujen sekoitus

ERIKOISRAKENTEET

- Ylä- ja alarajahälytykset
- Vakiovirtaussäädin
- Viton®- tai EPDM-tiivisteet
- PES-mittausputki

VD TEKNISET TIEDOT

Malli	VDA	VDH	VDK
Päädyt	Alumiini	AISI 316	Nylon
Sivulevyt	AISI 316	AISI 316	AISI 316
Maksimipaine	30 bar	30 bar	20 bar
Maksimilämpötila	80°C (*120°C)	80°C (*120°C)	80°C
Paino	0,75 kg	2,00 kg	0,95 kg
Venttiilirunko	Alumiini	AISI 316	AISI 316
Venttiilikara	AISI 316	AISI 316	AISI 316
Mittausputki	Grilamid (PA-12) (*PES)		
Liitännät	G 1/2” tai NPT 1/2”		
Uimuri	AISI 329 tai AISI 329/PTFE (riippuu mittausalueesta)		
Tiivisteet	Nitriilikumi (*Viton®, EPDM)		
Tarkkuus	±5 % F.S. (H_2O, +20°C)		

*Erikoistilauksesta

VD ■ – ■ ■ – ■

Päätymateriaali

Alumiini (ei H_2O:lle)	**A**
AISI 316	**H**
Nylon	**K**

Mittausalue

H_2O L/min	Ilma NL/min	
0,4 – 2	15 – 75	**6H**
0,75 – 3	30 – 130	**3H**
1,25 – 5	40 – 180	**3K**
2 – 9	80 – 280	**3L**
2,5 – 10	75 – 325	**3M**
3 – 16	100 – 600	**4N**
4 – 17	100 – 650	**4D**
4 – 22	100 – 1100	**4E**
7,5 – 32,5	–	**4F**

Asteikko

H_2O (L/min) +20°C	**A**
Ilma (NL/min) +20°C/1,013 bar (abs)	**R**

Ominaisuudet

Hälytinvalmius	**D**
Venttiilin käsinuppi	**H**
G-liitännät	*tyhjä*
NPT-liitännät	**N**
Grilamid-mittausputki, nitriilitiivisteet	*tyhjä*
PES-mittausputki, nitriilitiivisteet	**V**
PES-virtausputki, Viton®-tiivisteet	**W**
Grilamid-mittausputki, Viton®-tiivisteet	**X**

Vakio-ominaisuus: jätä *tyhjä*
Erikoisominaisuus: valitse **K**irjain

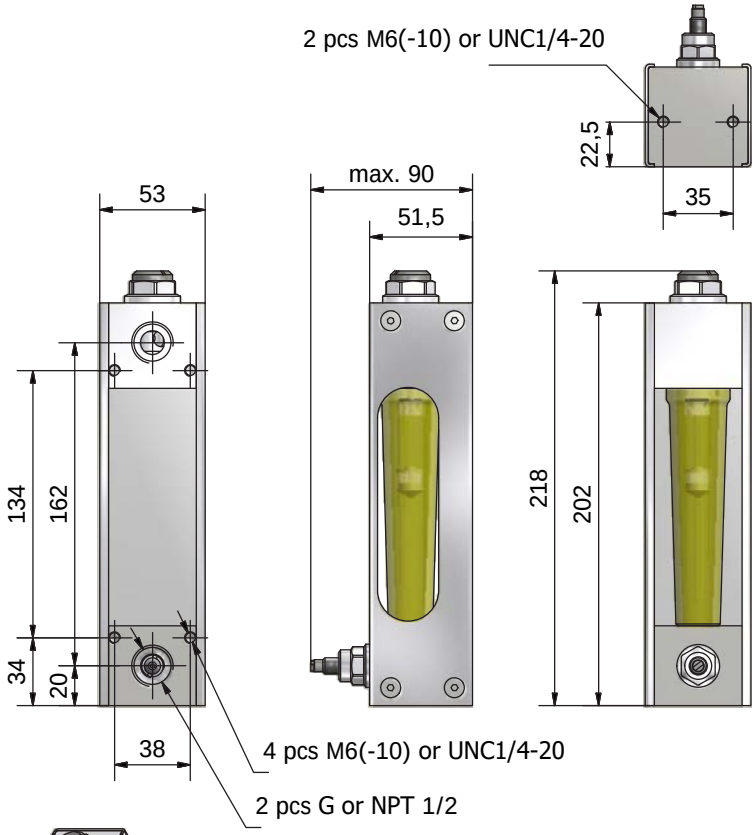

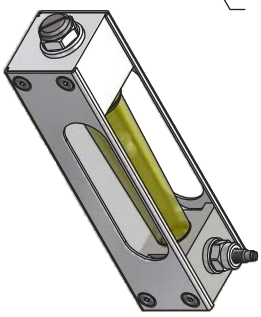

Kytola INSTRUMENTS
www.kytola.com

SERTIFIOITU LAATUJÄRJESTELMÄ DNV·GL ISO 9001=ISO 14001

Kytola Instruments Oy
Olli Kytölän tie 1
40950 Muurame
Puh. 020 779 0690
info@kytola.com

VE TEKNISET TIEDOT

Malli	VEA	VEH	VEK
Päädyt	Alumiini	AISI 316	Nylon
Sivulevyt	AISI 316	AISI 316	AISI 316
Maksimipaine	30 bar	30 bar	20 bar
Maksimilämpötila	80°C (*120°C)	80°C (*120°C)	80°C
Paino	0,75 kg	2,00 kg	0,95 kg
Venttiilirunko	Alumiini	AISI 316	AISI 316
Venttiilikara	AISI 316	AISI 316	AISI 316
Mittausputki	Grilamid (PA-12) (*PES)		
Liitännät	G 1/2” tai NPT 1/2”		
Uimuri	AISI 329 tai AISI 329/PTFE (riippuu mittausalueesta)		
Tiivisteet	Nitriilikumi (*Viton®, EPDM)		
Tarkkuus	±5 % F.S. (H_2O, +20°C)		

*Erikoistilauksesta

VE ■ – ■ ■ – ■

Päätymateriaali

Alumiini (ei H_2O:lle)	A
AISI 316	H
Nylon	K

Mittausalue

H_2O L/min	Ilma NL/min	
0,4 – 2	15 – 70	6H*
0,75 – 3	30 – 130	3H*
1,25 – 5	40 – 180	3K*
2 – 9	60 – 260	3L*
2,5 – 10	75 – 300	3M*
2 – 15	75 – 400	4N*
4 – 16	100 – 450	4D*
4 – 22	100 – 650	4E*
5 – 30	150 – 700	4F*

Asteikko

H_2O (L(min) +20°C	A
Ilma (NL/min) +20°C/1,013 bar (abs)	R

Ominaisuudet

Hälytinvalmius	D
G-liitännät	*tyhjä*
NPT-liitännät	N
Grilamid-mittausputki, nitriilitiivisteet	*tyhjä*
PES-mittausputki, nitriilitiivisteet	V
PES-mittausputki, Viton®-tiivisteet	W
Grilamid-mittausputki, Viton®-tiivisteet	X

Vakio-ominaisuus: jätä *tyhjäksi*
Erikoisominaisuus: valitse **K**irjain

* Mittausalueet ilmalle suuntaa antavia (+20°C / 1,013 bar abs)

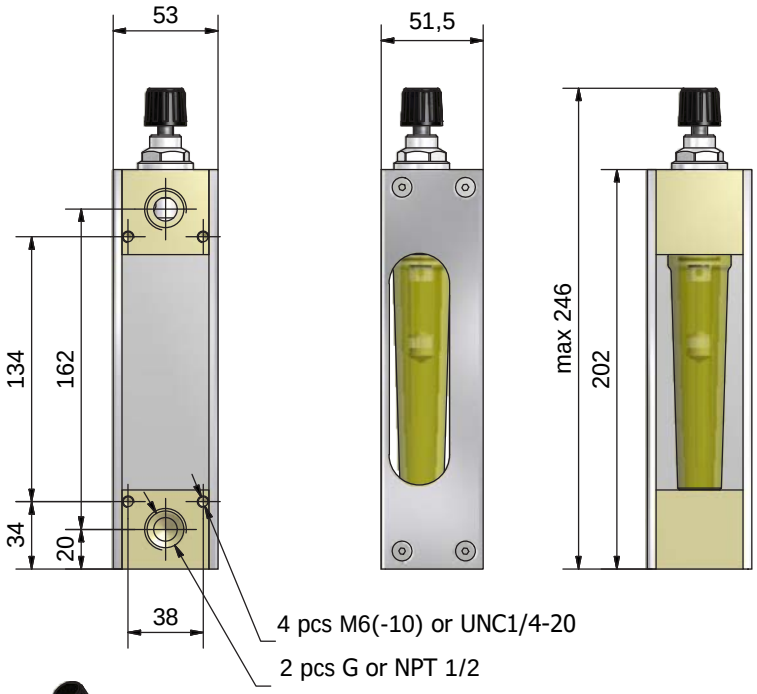

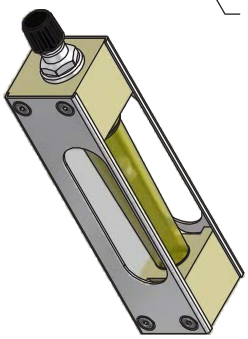

Kytola Instruments
www.kytola.com

SERTIFIOITU LAATUJÄRJESTELMÄ DNV·GL ISO 9001=ISO 14001

Kytola Instruments Oy
Olli Kytölän tie 1
40950 Muurame
Puh. 020 779 0690
info@kytola.com

VL TEKNISET TIEDOT

Model	VLA	VLH	VLK
Päädyt	Alumiini	AISI 316	Nylon
Sivulevyt	AISI 316	AISI 316	AISI 316
Maksimipaine	30 bar	30 bar	20 bar
Maksimilämpötila	80°C (*120°C)	80°C (*120°C)	80°C
Paino	0,75 kg	2,00 kg	0,95 kg
Mittausputki	Grilamid (PA-12) (*PES)		
Liitännät	G 1/2” tai NPT 1/2”		
Uimuri	AISI 329 tai AISI 329/PTFE (riippuu mittausalueesta) Huom! Muut mahdolliset märät metalliosat: AISI 316		
Tiivisteet	Nitriilikumi (*Viton®, EPDM)		
Tarkkuus	±5 % F.S. (H_2O, +20°C)		
			*Erikoistilauksesta

VL ■ – ■ ■ – ■

Päätymateriaali

Alumiini (ei H_2O:lle)	**A**
AISI 316	**H**
Nylon	**K**

Mittausalue

H_2O L/min	Ilma NL/min	
0,4 – 2	15 – 75	**6H**
0,75 – 3,25	30 – 130	**3H**
1,5 – 5,5	40 – 180	**3K**
2 – 9	80 – 300	**3L**
3 – 10	75 – 325	**3M**
2 – 16	75 – 450	**4N**
3 – 18	100 – 500	**4D**
4 – 22	100 – 700	**4E**
5 – 30	150 – 900	**4F**

Asteikko

H_2O (L/min) +20°C	**A**
Ilma (NL/min) +20°C/1,013 bar (abs)	**R**

Ominaisuudet

Hälytinvalmius	**D**
G-liitännät	*tyhjä*
NPT-liitännät	**N**
Grilamid-mittausputki, nitriilitiivisteet	*tyhjä*
PES-mittausputki, nitriilitiivisteet	**V**
PES-mittausputki, Viton®-tiivisteet	**W**
Grilamid-mittausputki, Viton®-tiivisteet	**X**

Vakio-ominaisuus: jätä *tyhjäksi*
Erikoisominaisuus: valitse **K**irjain

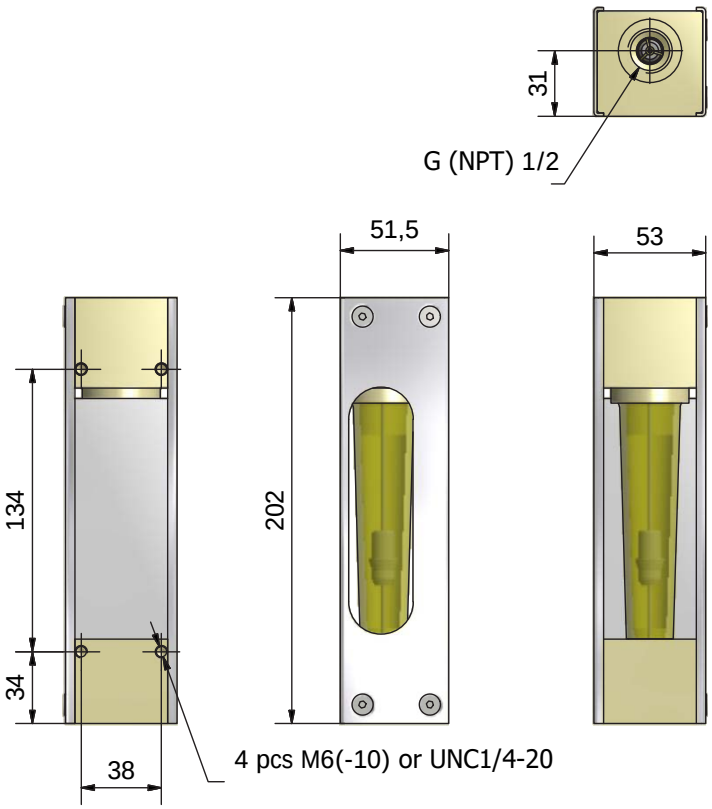

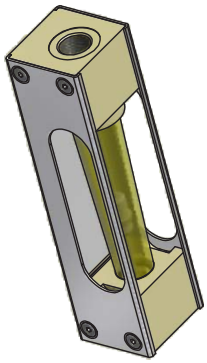

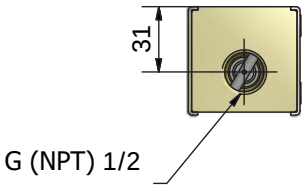

Copyright© Kytola Instruments Oy 2019. Mitat ja tekniset arvot on esitetty normaalitoleransseilla. Valmistaja pidättää oikeuden muutoksiin ilman ennakkoilmoitusta. File V_es17_fi Julkaistu 10/2022

Kytola INSTRUMENTS
www.kytola.com

SERTIFIOITU LAATUJÄRJESTELMÄ DNV·GL ISO 9001=ISO 14001

Kytola Instruments Oy
Olli Kytölän tie 1
40950 Muurame
Puh. 020 779 0690
info@kytola.com