www.kytola.com

KYTOLA® Modell VEx ist ein zuverlässiges Instrument zur Messung und Kontrolle des Durchflusses von Flüssigkeiten und Gasen.

Das Modell ist mit zahlreichen verschiedenen Optionen erhältlich und bietet Endblöcke aus Aluminium, Edelstahl AISI 316 oder Polyamid.

MULTITUBE-SCHWEBEKÖRPER-DURCHFLUSSMESSER VEx

VE6A

VE3K

- Robuste Bauweise
- Mehrröhren-Version, 1 – 7 Messröhren
- Einfache Montage und Wartung
- Alarmbereitschaft

ISO 9001 ISO 14001

EIGENSCHAFTEN

Mit zahlreichen verschiedenen Materialien erhältlich

Flussregelventil und einfacher Ein/Ausbau der Messröhre

ANWENDUNGEN

Ölumlaufschmierung

Sperr- und Kühlwassermessung

Spülwasseranwendungen

Gasflussmessungen

OPTIONEN

Min. Alarm

Viton- oder EPDM-Dichtungen

PES-Messröhre

VEA

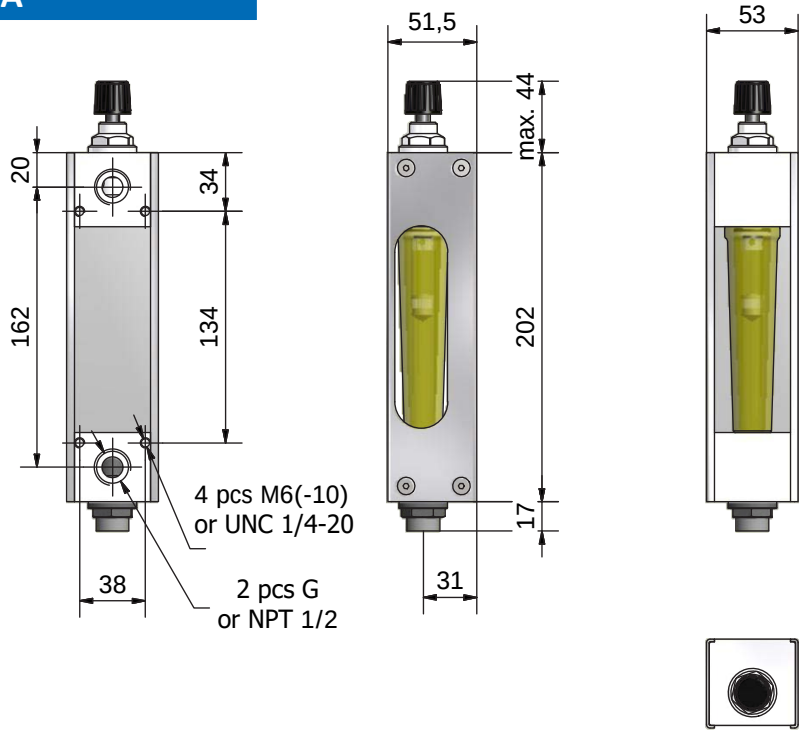

HINWEIS: Diese Messungen des Modells VExA gelten auch für die Modelle VExH und VExK. Ausnahme: keine Alarmsensor-Buchsen (17 mm) im unteren Endblock.

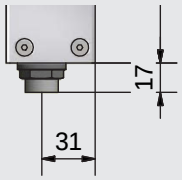

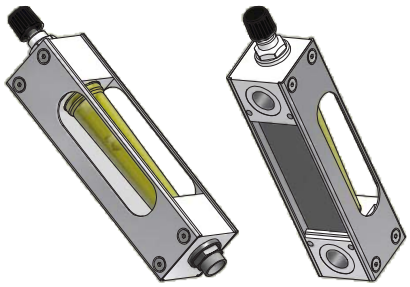

VE2A

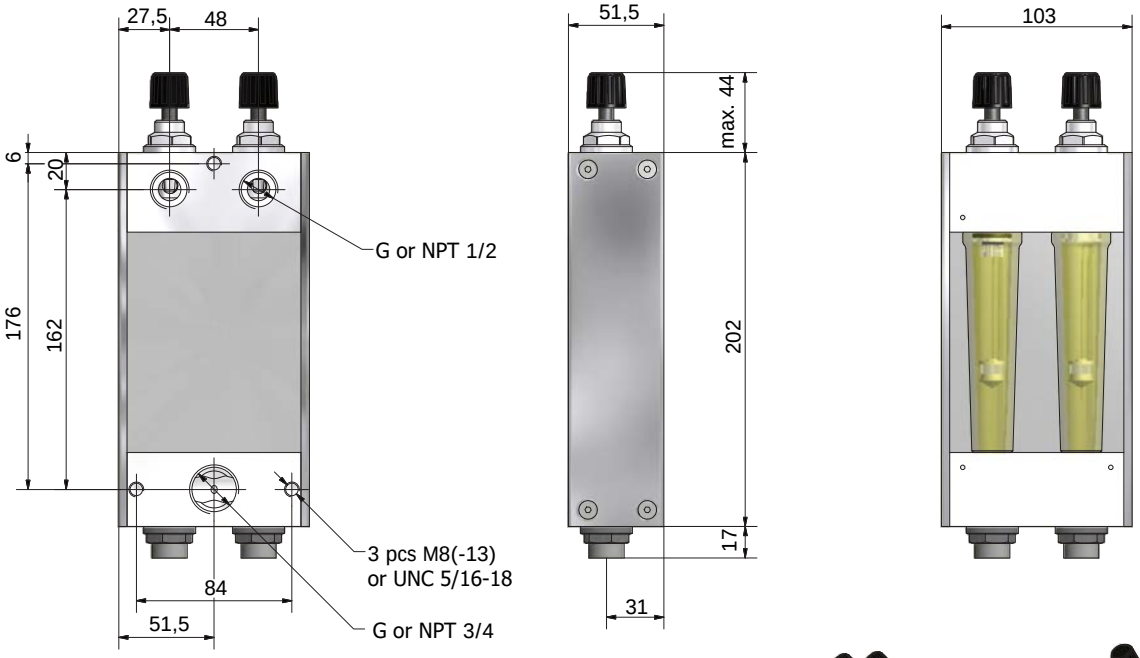

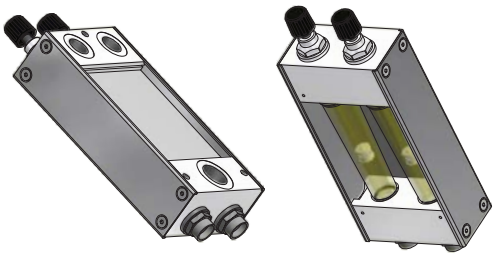

Kytola INSTRUMENTS
www.kytola.de

MANAGEMENT SYSTEM CERTIFICATION DNV·GL ISO 9001 = ISO 14001

Kytölä Mess- und Regeltechnik GmbH
Frankfurter Landstr. 52
D-63452 Hanau, Germany
Tel. +49 6181 983 575
Fax +49 6181 983 578
info@kytola.de

VE3A

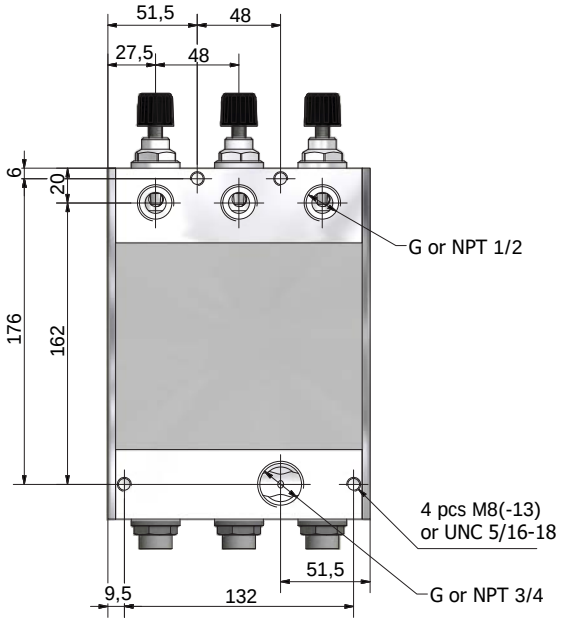

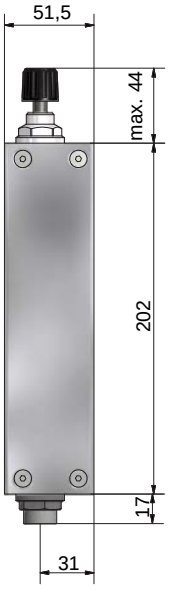

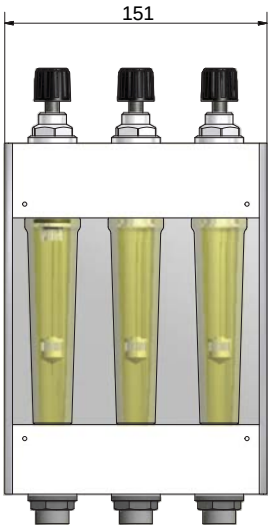

VE4A (...VE7A)

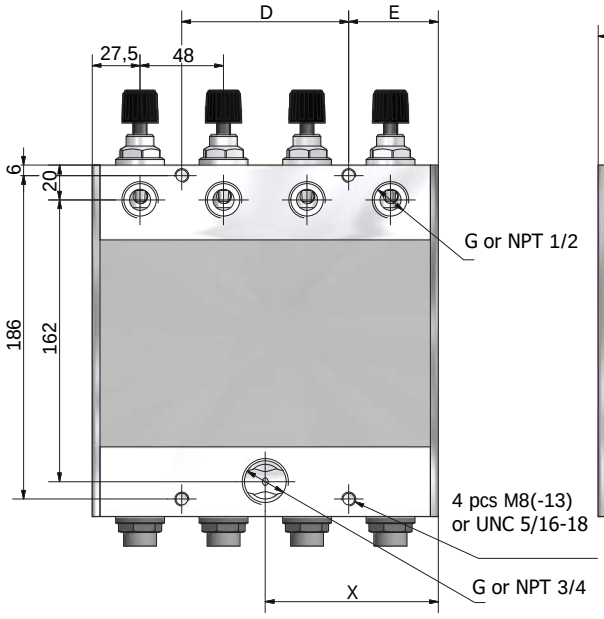

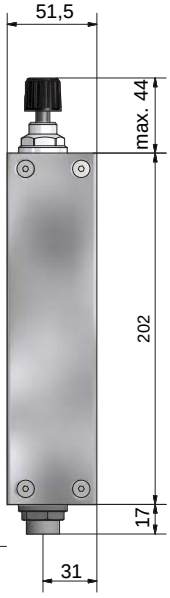

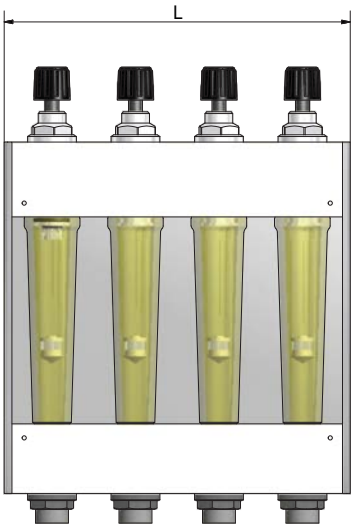

	VE4A	VE5A	VE6A	VE7A
L	199	247	295	343
X	99.5	99.5	147.5	147.5
D	96	144	192	240
E	51.5	51.5	51.5	51.5

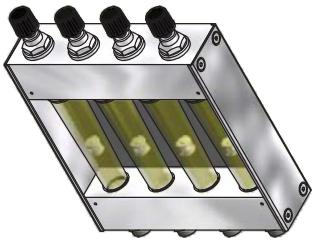

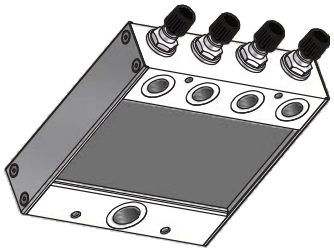

Kytola INSTRUMENTS
www.kytola.de

MANAGEMENT SYSTEM CERTIFICATION DNV·GL ISO 9001 = ISO 14001

Kytölä Mess- und Regeltechnik GmbH
Frankfurter Landstr. 52
D-63452 Hanau, Germany
Tel. +49 6181 983 575
Fax +49 6181 983 578
info@kytola.de

VEx TECHNISCHE DATEN

Modell	VExA	VExH	VExK
Blockmaterial	Aluminium	AISI 316	Nylon
Seitenteile	AISI 316	AISI 316	AISI 316
Max. Druck	30 bar	30 bar	20 bar
Max. Temperatur	80°C (*120°C)	80°C (*120°C)	80°C
Gewicht	0,75 kg pro Messröhre	2,00 kg pro Messröhre	0,95 kg pro Messröhre
Ventilgehäuse	Aluminium	AISI 316	AISI 316
Ventil-Spindel	AISI 316	AISI 316	AISI 316
Messröhre	Grilamid (PA-12) (*PES)		
Anschlüsse	Mehrröhren: Einlass G/NPT 3/4”, Auslass G/NPT 1/2”		
Schwebekörper	AISI 329 oder AISI 329/PTFE (flussratenabhängig)		
Dichtungen	Nitril (*Viton®, EPDM)		
Genauigkeit	±5% F.S. (H_2O, +20°C)		
			*Sonderanfertigungen auf Anfrage

VE ■ ■ – ■ ■ – ■

Messröhren

Eine Messröhre	*blank*
Anzahl der Messröhren VExA: max. 7; VExH, VExK: max. 3	**x**

Blockmaterial

Aluminium (nicht für H_2O)	**A**
AISI 316	**H**
Nylon	**K**

Messbereich

H_2O L/min	Luft NL/min	
0,4 – 2	15 – 70	**6H***
0,75 – 3	30 – 130	**3H***
1,25 – 5	40 – 180	**3K***
2 – 9	60 – 260	**3L***
2,5 – 10	75 – 300	**3M***
2 – 15	75 – 400	**4N***
4 – 16	100 – 450	**4D***
4 – 22	100 – 650	**4E***
5 – 30	150 – 700	**4F***

Skalierung

H_2O (L(min) +20°C	**A**
Luft (NL/min) +20°C/1,013 bar (abs)	**R**

Optionen

Alarmbereitschaft**	**D**
G-Anschlüsse	*blank*
NPT-Anschlüsse	**N**
Grilamid-Messröhre, Nitril-Dichtungen	*blank*
PES-Messröhre, Nitril-Dichtungen	**V**
PES-Messröhre, Viton® Dichtungen	**W**
Grilamid-Messröhre, Viton® Dichtungen	**X**

Standard: leer lassen
Option: Zeichen wählen

* Messbereiche für Luft beispielhaft bei +20°C, 1,013 bar (abs)
** Nur VEA...VE7A, VEH, VE2H, VEK, VE2K

Copyright© Kytola Instruments Oy 2019. Einheiten und Messungen innerhalb normaler Toleranzen gegeben. Der Hersteller behält sich das Recht auf technische Änderungen ohne vorherige Ankündigung vor. File VEx_es15_de Veröffentlicht 9/2023.

Kytola INSTRUMENTS
www.kytola.de

MANAGEMENT SYSTEM CERTIFICATION DNV·GL ISO 9001 = ISO 14001

Kytölä Mess- und Regeltechnik GmbH
Frankfurter Landstr. 52
D-63452 Hanau, Germany
Tel. +49 6181 983 575
Fax +49 6181 983 578
info@kytola.de