www.kytola.de

Kytola INSTRUMENTS

Das Modell ExK ist die Mehrröhrenversion von Kytola Modell E. Es ist ein zuverlässiges und einfach abzulesendes Instrument zur Messung und Kontrolle des Durchflusses von Flüssigkeiten und Gasen.

Modell ExK ist ideal für Multipoint-Messungen oder Spülanwendungen wo ein gemeinsamer Einlass mit mehreren Auslässen entfernt die Notwendigkeit für mehrere Durchflussmesser.

Modell ExK verfügt über zahlreichen Optionen, und ist zudem in individuellen Designs erhältlich.

MULTITUBE-SCHWEBEKÖRPER-DURCHFLUSSMESSER

ExK

- Für Flüssigkeiten und Gase
- Max. 12 Messröhren
- Verschiedene Messbereiche
- Deutlich ablesbare Skala

ISO 9001 ISO 14001

EIGENSCHAFTEN

Akrylkörper

Regelventil am Auslass

ANWENDUNGEN

Wasser- und Luftreinigung

Gasmessung

Messung diverser Flüssigkeiten

CO_2-Kontrolle in Gewächshäusern

OPTIONEN

Skalierung nach Kundenwunsch

Gewindeadapter

Einstellknöpfe

Viton® oder EPDM-Dichtungen

E TECHNISCHE DATEN

Modell	ExK	ExH
Ventilgehäuse/Verschlüsse	Nylon	AISI 316
Ventil-Spindel	AISI 316	AISI 316
Gewicht	170 g**	200 g**
Körper	Akryl (PMMA)	
Dichtungen	Nitril (*Viton®, EPDM)	
Max. Druck	20 bar (30 bar / 30°C)	
Max. Temperatur	75°C	
Anschlüsse	G 1/4” Auslass, G 1/2” Einlass, Gewindeadapter für NPT	
Lokation des Ventils	Auslass	
Genauigkeit	±5% F.S. (H_2O, +20°C)	

*Sonderanfertigungen auf Anfrage **Gewicht pro Röhre, abhängig von Blockgröße

E ■ ■–■ ■–■

Messröhren

Anzahl der Messröhren (2–12)	x

Ventilgehäuse/Verschlüsse

Nylon	K
AISI 316	H

Messbereich

H_2O L/min	Luft NL/min	
2 – 15 mL/min	0,1 – 0,8	2K*
2,5 – 30 mL/min	0,1 – 1,2	2L*
5 – 50 mL/min	0,2 – 1,7	2M*
10 – 80 mL/min	0,4 – 2,6	2N*
0,01 – 0,11	0,5 – 5	3K*
0,02 – 0,18	0,5 – 6.5	3L*
0,025 – 0,3	0,5 – 9	3M*
0,05 – 0,45	1 – 12	3N*
0,05 – 0,5	2 – 18	4B*
0,1 – 1,1	4 – 32	4A*
0,2 – 1,6	6 – 44	5E*
0,2 – 2,2	5 – 60	5S*
0,5 – 2,5	15 – 75	5F*

Skalierung

H_2O (L/min) +20°C	A
Luft (NL/min) +20°C / 1,013 bar (abs)	R

Optionen

Einstellknopf	H
Nitril-Dichtungen (Standard)	*leer*
Viton® Dichtungen	V

* Messbereiche für Luft beispielhaft bei +20°C, 1,013 bar (abs)

HINWEIS: Gewindeadapter müssen für NPT-Anschlüsse verwendet werden.

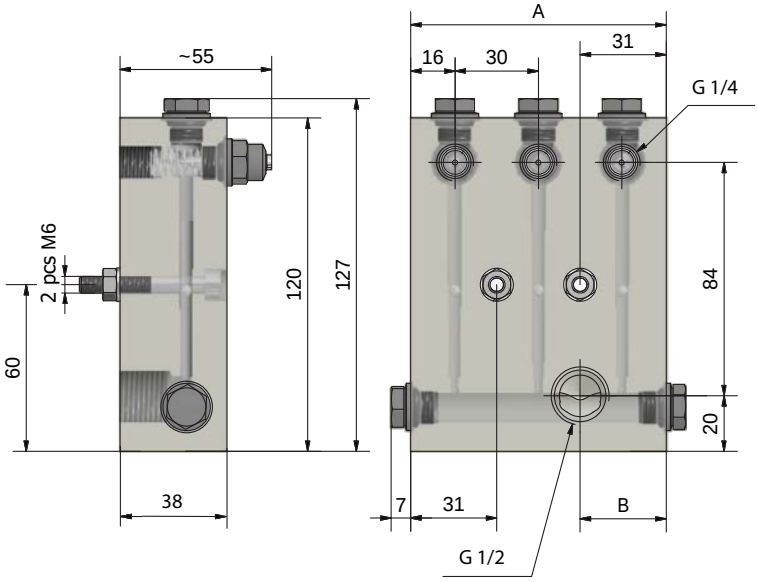

	E2K	E3K	E4K	E5K	E6K	E7K	E8K	E9K	E10K	E11K	E12K
A	62	92	122	152	182	212	242	272	302	332	362
B	31	31	61	61	91	91	121	121	151	151	181

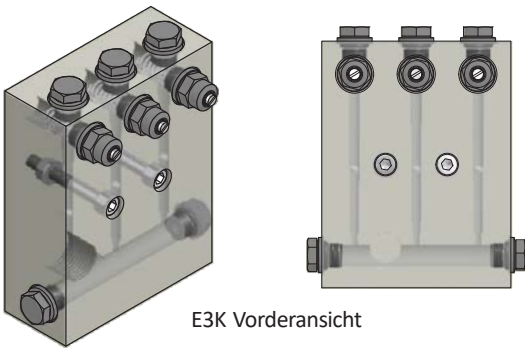

E3K Vorderansicht

Copyright© Kytola Instruments Oy 2021. Einheiten und Messungen innerhalb normaler Toleranzen gegeben. Der Hersteller behält sich das Recht auf technische Änderungen ohne vorherige Ankündigung vor. File Ex_es16_de Veröffentlicht 10/2023.

Kytola INSTRUMENTS
www.kytola.de

MANAGEMENT SYSTEM CERTIFICATION DNV·GL ISO 9001 = ISO 14001

Kytölä Mess- und Regeltechnik GmbH
Frankfurter Landstr. 52
D-63452 Hanau, Germany
Tel. +49 6181 983 575
Fax +49 6181 983 578
info@kytola.de