www.kytola.com

Kytola INSTRUMENTS

Das Modell TL ist ein robuster industrieller Durchflussmesser.

Es besteht aus Edelstahl AISI 316 oder Aluminium und besitzt eine stossfeste Messröhre.

SCHWEBEKÖRPER-DURCHFLUSSMESSER TL

Modell TL ist ein zuverlässiges Instrument zur Messung und Kontrolle des Durchflusses von Flüssigkeiten und Gasen.

- Messbereich bis zu
  50 – 400 L/min (H_2O)
  1 – 12 m^3/min (Luft)
- Kalibrierung für nicht-standard Gase und Flüssigkeiten
- Mit zahlreichen verschiedenen Anschlüsse erhältlich
- Alarmbereitschaft

ISO 9001 ISO 14001

EIGENSCHAFTEN

- Stabile Konstruktion
- Stossfeste Messröhre

ANWENDUNGEN

- Sperrwassermessungen von Vakuumpumpen
- Messung der Ölschmierung in Gangschaltungen
- Spülwasseranwendungen
- Gasflussmessungen
- Kraftwerke

OPTIONEN

- Min. und Max. Alarm
- PES-Messröhre
- Viton- oder EPDM-Dichtungen

TL TECHNISCHE DATEN

Modell	TLA	TLH	TLFH
Anschlüsse	G 2” / NPT 2”	G 2” / NPT 2”	DN50 / ANSI 2”
Max. Druck	20 bar	20 bar	16 bar
Max. Temperatur	80°C (*120°C)	80°C (*120°C)	80°C (*120°C)
Gewicht	3.3 kg	4.5 kg	6.6 kg
Anschlüsse	Aluminium	AISI 316	AISI 316
Körper	AISI 316		
Messröhre	Grilamid (PA-12) (*PES)		
Schwebekörper	AISI 329 oder PTFE (Flussratenabhängig)		
Dichtungen	Nitril (*Viton®, EPDM)		
Genauigkeit	±5% F.S. (H_2O, +20°C)		

*Sonderanfertigungen auf Anfrage

TL ■ – ■ ■ – ■

Anschlüsse	Material	
G 2”	Aluminium (nicht für H_2O)	A
G 2”	AISI 316	H
DN50 Flansche	AISI 316	FH

Messbereich H_2O	Luft	
7,5 – 55 L/min	0,3 – 1,9 Nm³/min	4E*
10 – 105 L/min	0,4 – 3,0 Nm³/min	4A
10 – 150 L/min	0,5 – 4,25 Nm³/min	4F
20 – 200 L/min	0,5 – 6,0 Nm³/min	4B
40 – 320 L/min	1 – 10 Nm³/min	4C
50 – 400 L/min	1 – 12 Nm³/min	4D

Skalierung	
H_2O (L/min) +20°C	A
Luft (Nm³/min) +20°C/1,013 bar (abs)	S

Optionen	
Alarmbereitschaft (Sensorhalter erforderlich)	D
NPT 2” oder ANSI 2” 150 lbs Anschlüsse	N
Grilamid-Messröhre, Nitril-Dichtungen	*leer*
PES-Messröhre, Nitril-Dichtungen	V
PES-Messröhre, Viton® Dichtungen	W
Grilamid-Messröhre, Viton® Dichtungen	X
EPDM-Dichtungen	Y

* = PTFE-Schwebekörper, Flussalarm nicht verfügbar

Standard: leer lassen
Option: **Z**eichen wählen

TLA/TLH

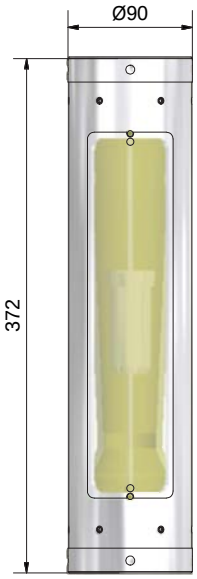

TLFH

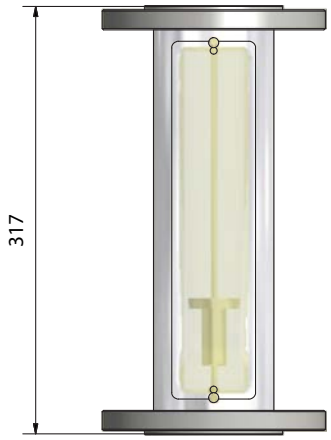

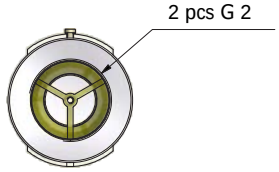

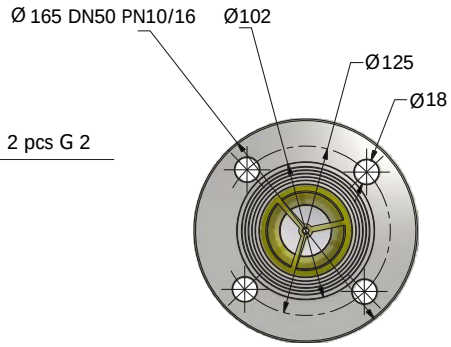

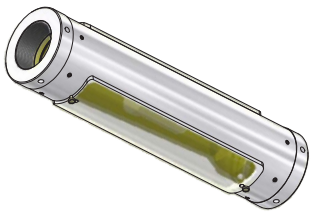

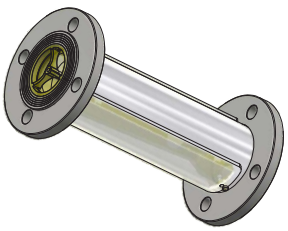

Copyright© Kytola Instruments Oy 2021. Einheiten und Messungen innerhalb normaler Toleranzen gegeben. Der Hersteller behält sich das Recht auf technische Änderungen ohne vorherige Ankündigung vor. File TL_es24_de Veröffentlicht 2/2021.

Kytola INSTRUMENTS
www.kytola.de

DNV
ISO 9001 · ISO 14001

Kytölä Mess- und Regeltechnik GmbH
Frankfurter Landstr. 52
D-63452 Hanau, Germany
Tel. +49 6181 983 575
Fax +49 6181 983 578
E-mail info@kytola.de